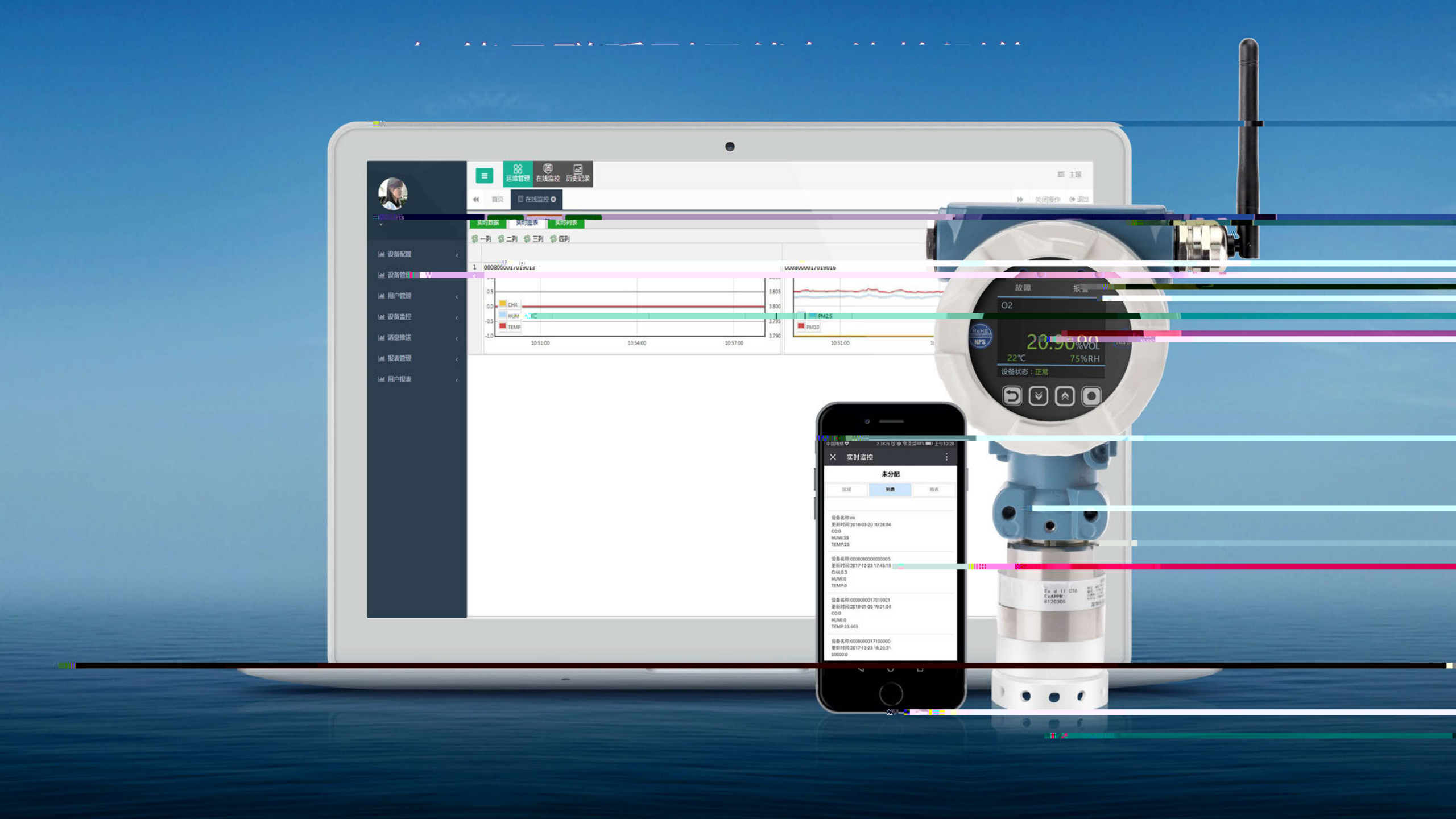
运维管理
在线监控
历史记录
主题
首页
在线监控
关闭操作
退出
实时数据
实时图表
实时列表
一列
二列
三列
四列
设备配置
设备管理
用户管理
设备监控
消息推送
报表管理
用户报表
CH4
HUM
TEMP
PM2.5
PM10
10:51:00
10:54:00
10:57:00
故障
O2
20.90%VOL
22℃
75%RH
设备状态：正常
实时监控
未分配
区域
列表
图表

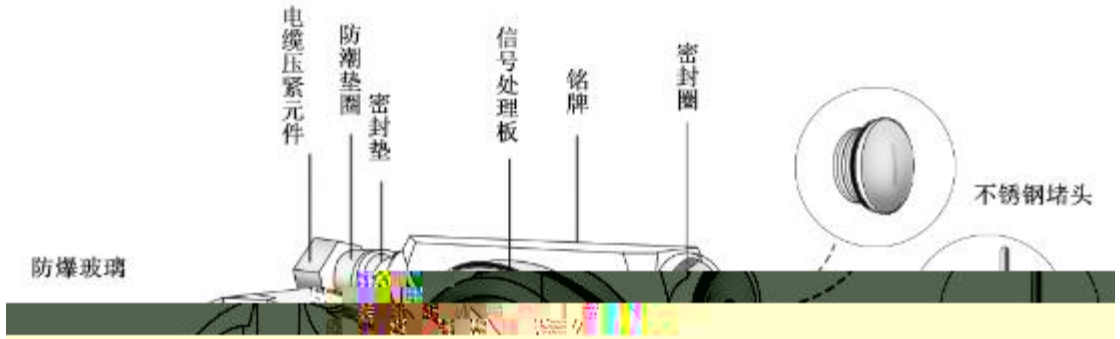
电缆压紧元件
防潮垫圈
密封垫
信号处理板
铭牌
密封圈
不锈钢堵头
防爆玻璃

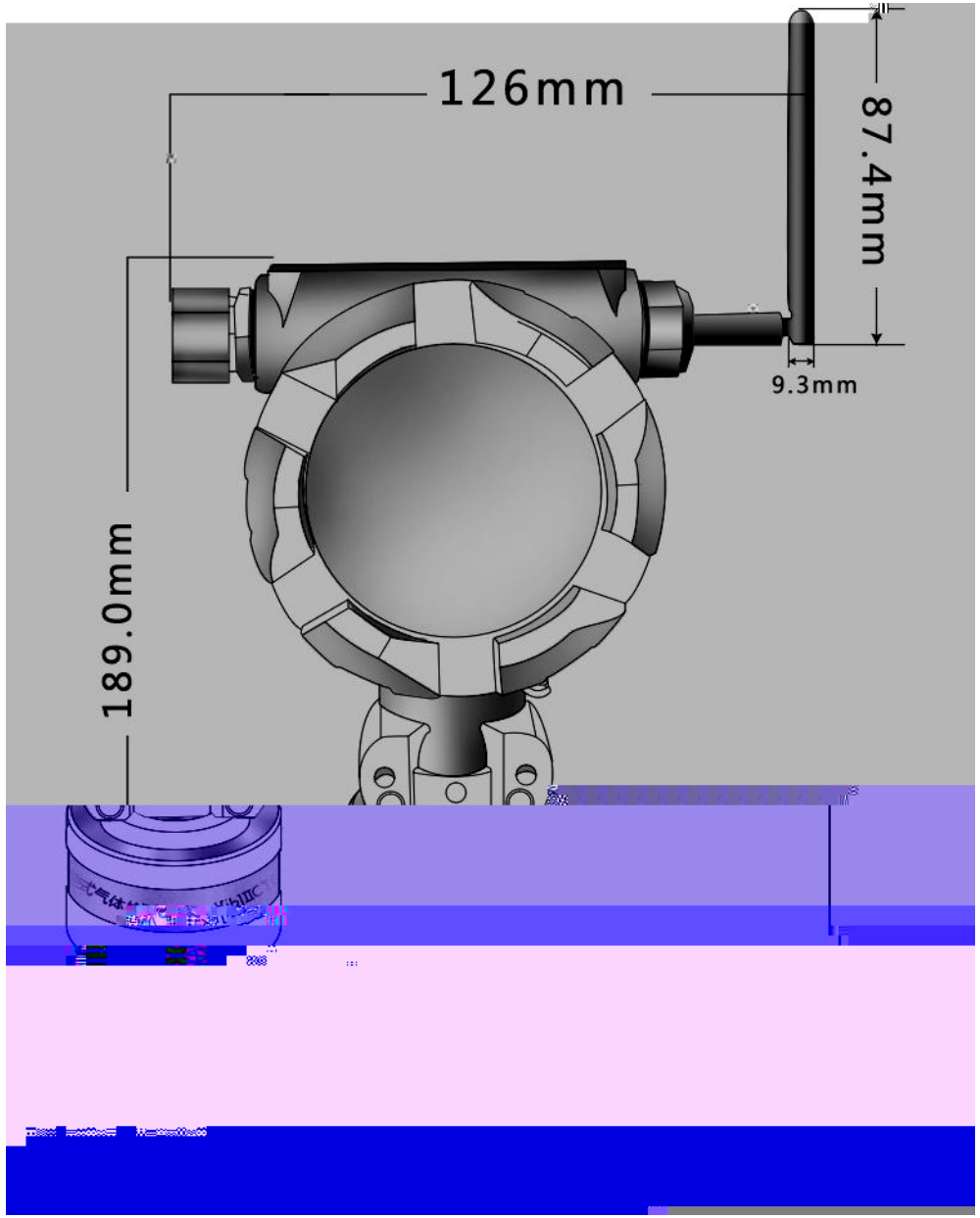
126mm
87.4mm
9.3mm
189.0mm

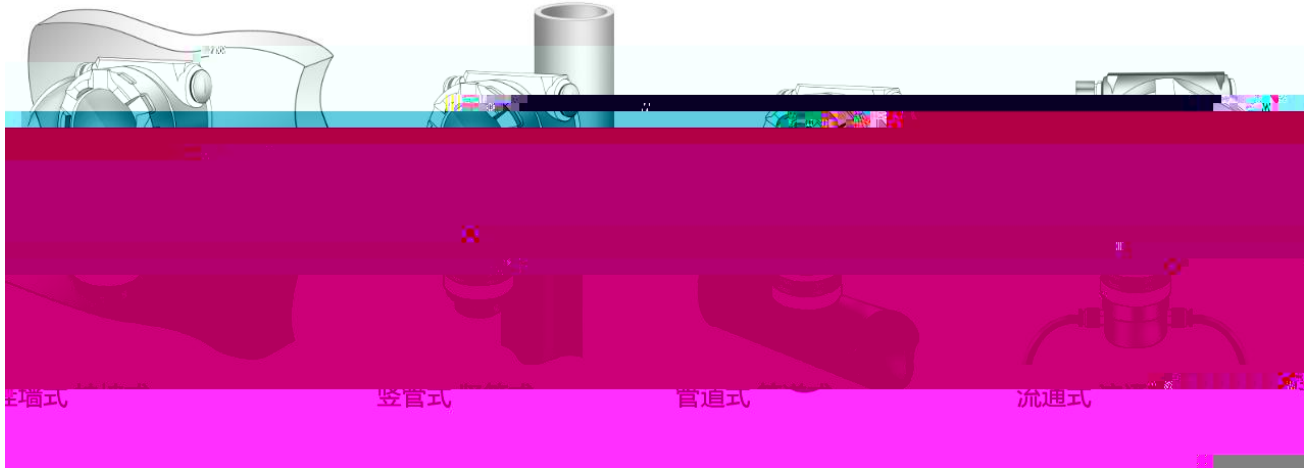
墙式
竖管式
管道式
流道式

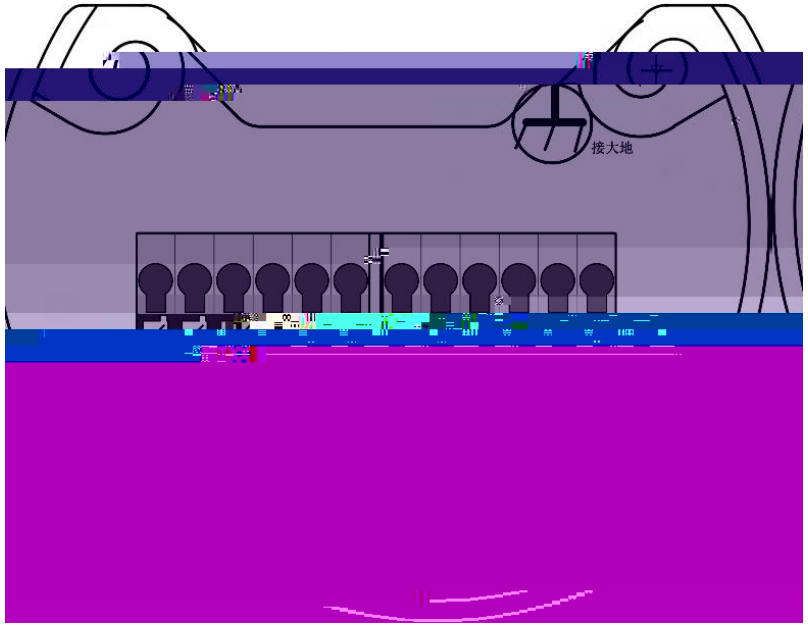
接大地

| | | | | | | | |
|---|---|---|---|---|---|---|---|
| | | | | | | | |
| | | | | | | | |
| | | | | | | | |
| | | | | | | | |
| | | | | | | | |
| | | | | | | | |
| | | | | | | | |
| | | | | | | | |
| | | | | | | | |
| | | | | | | | |
| | | | | | | | |
| | | | | | | | |
| | | | | | | | |
| | | | | | | | |
| | | | | | | | |
| | | | | | | | |
| | | | | | | | |
| | | | | | | | |
| | | | | | | | |
| | | | | | | | |
| | | | | | | | |

| | | | | | |
|---|---|---|---|---|---|
| | | | | | |
| | | | | | |
| | | | | | |
| | | | | | |
| | | | | | |
| | | | | | |
| | | | | | |
| | | | | | |
| | | | | | |
| | | | | | |
| | | | | | |
| | | | | | |
| | | | | | |
| | | | | | |
| | | | | | |
| | | | | | |
| | | | | | |